Wharfedale Pro

Titan X-Serie

BEDIENUNGSANLEITUNG

Titan X-12
Titan X-15

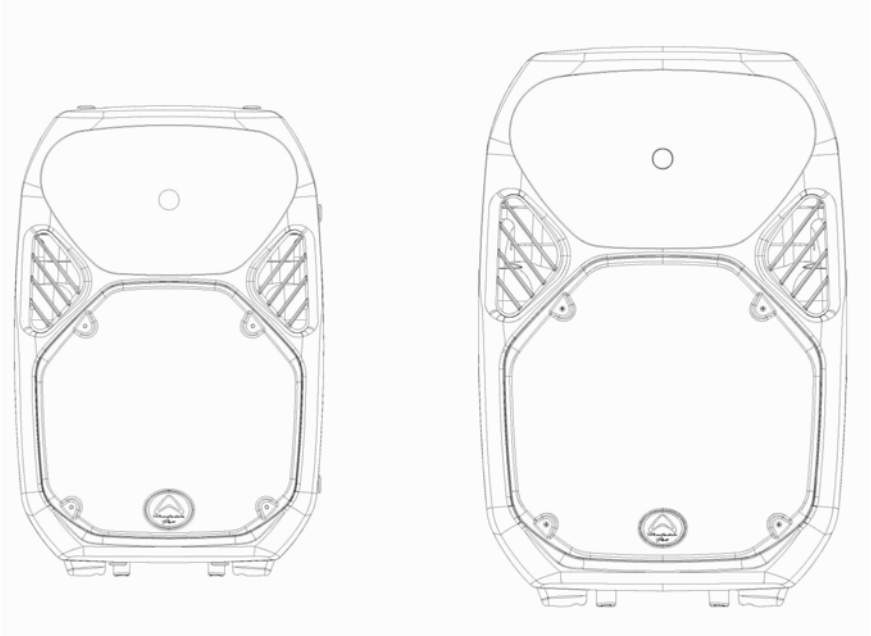

Warn- und Sicherheitshinweise

1. **Lesen Sie alle Anleitungen** sorgfältig durch und machen Sie sich mit den Eigenschaften und Funktionen dieses Produkts vertraut, bevor Sie es benutzen.
2. **Bewahren Sie diese Anleitungen** für zukünftige Verwendung auf.
3. **Beachten Sie alle Warnungen**
   Sämtliche Warnungen und Anweisungen zu diesem Produkt sollten befolgt werden.
4. **Verwendung mit Verstärker**
   Um eine Beschädigung der Treiber und anderen Komponenten zu vermeiden, ist es empfehlenswert, eine stimmte Reihenfolge für den Ein- und Ausschaltvorgang einer Tonanlage zu befolgen. Wenn alle Komponenten angeschlossen sind, dann schalten Sie die Quellengeräte (Mixer, Signalprozessoren, Aufnahme- und Wiedergabeeinrichtungen, usw.) ein, BEVOR Sie die Verstärker einschalten. Transiente Spannungsspitzen beim Einschalten von Quellengeräten können die Lautsprecher beschädigen, wenn die Verstärker bereits eingeschaltet sind. Vergewissern Sie sich, dass die Lautstärke der Verstärker auf ihre minimalen Einstellungen gestellt sind und schalten Sie jedwede Systemverstärker zum Schluss ein. Es wird empfohlen, dass sich alle Systemgeräte erst einige Sekunden lang stabilisieren, bevor andere Komponenten der Anlage ausgeschaltet werden.
5. **Kabel**
   Verwenden Sie für die Verbindung zwischen Verstärkern und Lautsprechern keine geschirmten Mikrofonkabel. Verwenden Sie nur Lautsprecherkabel mit zugelassenen Steckern.
6. **Aufhängung – Aufhängung – Montage**
   Die Vertäuung, Aufhängung und Montage dieser Lautsprecher kann Mitglieder des Publikums in ernsthafte und selbst in Lebensgefahr bringen. Versuchen Sie diese Lautsprecher deshalb unter keinen Umständen zu installieren, aufzuhängen oder zu montieren, wenn Sie dazu nicht in vollem Umfang befähigt und von den entsprechenden lokalen, staatlichen und nationalen Behörden zugelassen sind. Alle entsprechenden Sicherheitsbestimmungen müssen befolgt werden. Wenn Sie nicht ausreichend qualifiziert sind oder die gültigen Vorschriften dazu nicht kennen, dann wenden Sie sich an qualifizierte Personen um Hilfestellung.
7. **Vorsicht**
   Dieses professionellen Lautsprecher sind imstande, sehr hohe Lautstärkepegel zu erzeugen. Lassen Sie bei der Positionierung und beim Betrieb Vorsicht walten, um nicht extrem hohen Lautstärkepegeln ausgesetzt zu werden. Der Betrieb bei extremen Pegeln kann zu dauerhaften Hörschäden führen.
8. **Service**
   Innerhalb der Lautsprecher sind keine wartbaren Teile vorhanden. Benutzer sollten nicht versuchen, dieses Produkt zu warten. Sollte dies dennoch versucht werden, dann kann das einen Wegfall der Garantie zur Folge haben.

Einleitung.

Die Wharfedale Titan-X Baureihe verbindet Leistbarkeit und hohe Tonqualität in einem außergewöhnlich leichten Gehäuse aus Polypropylen. Dabei wird eine hohe Leistungsfähigkeit in vielen Bereichen geboten, von mobilen DJs und Bands bis zu Firmenveranstaltungen und festen Installationen. Unter Verwendung bester Bauteile und Komponenten, einschließlich eines Kompressionstreibers aus Titan und eines robusten Woofers mit Gussrahmen, liefert die Titan einen Ton mit hohem Pegel, einer gleichmäßigen Abstrahlung und einer klanglichen Integrität, wie er üblicherweise nur mit viel teureren Lautsprechern in Zusammenhang gebracht wird.

Unsere letzte Generation der Titan-X verfügt über neue proprietäre Treibertechnologie, der Hochtöner wurde komplett neu durchdacht, sowohl bezüglich der Abdeckung als auch der Tonqualität, und er bringt jetzt einen viel gleichmäßigeren Sound, besonders bei hohen Pegeln, während der vollkommen neue Treiber für die tiefen Frequenzen jetzt über eine verbesserte Schmutzabweisecharakteristik verfügt, wodurch die Titan-X jetzt auch in unfreundlichen Umgebungen installiert werden kann.

Titan-X legt die Latte für portable Professionelle Audiosysteme höher und ist für problemlosen Betrieb über lange Zeit gebaut.

Wichtige Funktionen

- Vielseitig einsetzbare aktive und passive Lautsprecher für schwer arbeitende Musiker, Bands und DJs, die Tragbarkeit und Leistung verlangen.
- Woofer mit doppelt verstärkter Sicke für Stabilität und Leistung.
- Titan – Hochton – Kompressionstreiber mit erweitertem Wiedergabebereich.
- Laminares Spritzgussgehäuse für minimiertes Gewicht, verbesserte akustische Steifheit und vielseitige Positionierungsoptionen.
- Aufhängepunkte für Festinstallation auf der Bühne, in Bars, Clubs und im öffentlichen Bereich.

Installation

Die Lautsprecher der Titan-X Baureihe sind gleichermaßen gut geeignet für den mobilen Einsatz als auch für eine Aufhängung in festen Installationen. Bevor Sie ein Titan-X Lautsprechersystem installieren, beachten Sie bitte all die wichtigen Warnhinweise und Sicherheitsanweisungen. Nur qualifizierte Personen sollten ein Lautsprechersystem installieren.

Mangelhafte Installation eines Lautsprechersystems kann ernsthafte Verletzungen und sogar tödliche Unfälle verursachen, wenn die korrekten Montageanweisungen nicht befolgt werden. Jede Person, welche eine Installation durchführt, ist auch für alle Haftungen, welche sich daraus ergeben, verantwortlich.

Titan-X12 - Technische Zeichnung

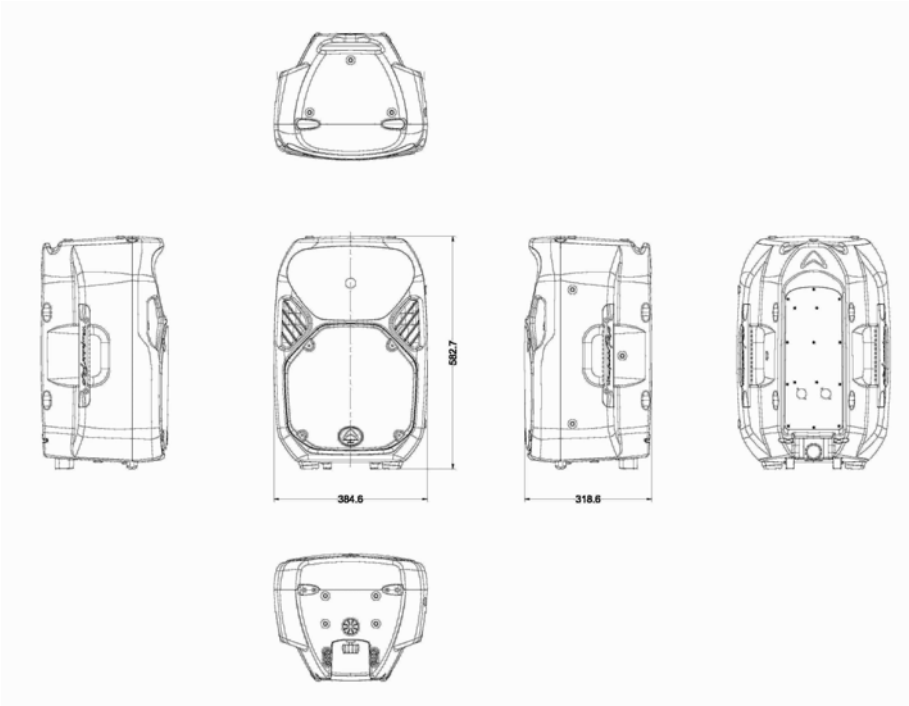

Titan-X15 - Technische Zeichnung

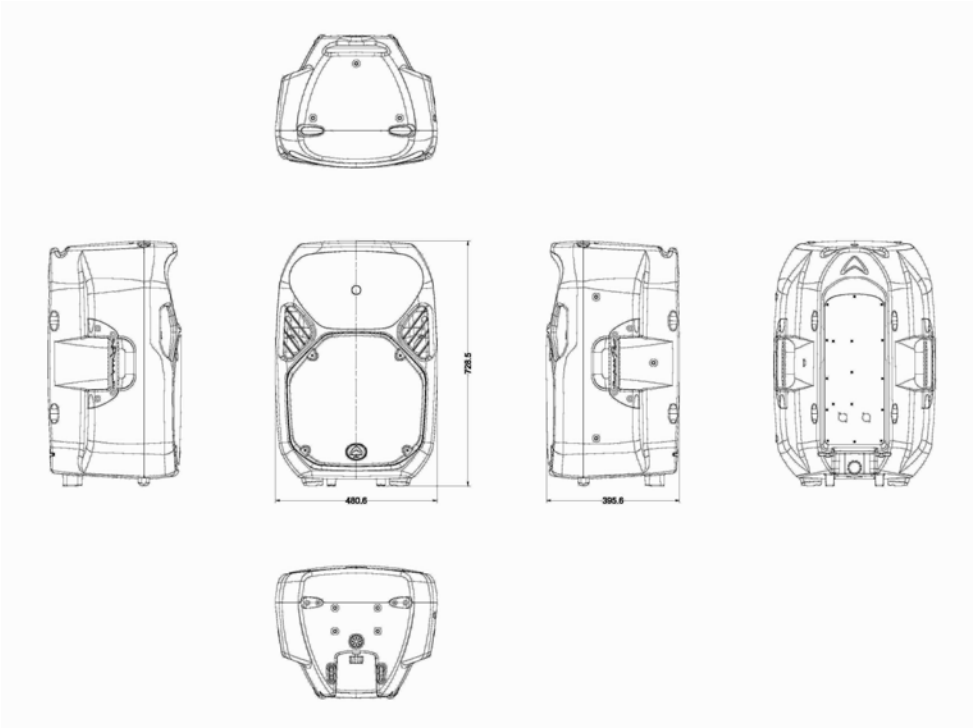

Technische Daten

Modellbezeichnung	Titan-X12	Titan-X15
Systemart	Passiv	Passiv
Lautsprechertyp	2 - Weg	2 - Weg
Frequenzgang (+/- 3dB)	55 Hz. - 18 kHz.	50 Hz. - 18 kHz.
Frequenzgang (- 10dB)	50 Hz. - 20 kHz.	40 Hz. - 20 kHz.
Empfindlichkeit (2,83V/1 m)	98dB	97dB
Peak SPL/1 m	128dB	129dB
HF-Abdeckung (H x V)	90° x 60°	90° x 60°
Systemimpedanz	8 Ohm	8 Ohm
Tieftontreiber		
Durchmesser	305mm / 12“	381mm / 15“
Schwingspulendurchmesser	65mm / 2,5“	75mm / 3,0“
Nennimpedanz	8 Ohm	8 Ohm
Tieftonleistung gem. AES2-2012	250W	400W
Hochtontreiber		
HF Treibertyp	Druckkammertreiber	Druckkammertreiber
Schwingspulendurchmesser	44mm / 1,75“	44mm / 1,75“
Austrittsöffnung	25mm / 1“	25mm / 1“
Membranmaterial	Titan	Titan
Nennimpedanz	8 Ohm	8 Ohm
Hochtonleistung gem. AES2-2012	40W	40W
Nominales Abstrahlverhalten	Hybridsymmetrisches Horn 100°x80°	Hybridsymmetrisches Horn 100°x80°
Leistung		
System-Nennleistung	250W	400W
System-Programmleistung	500W	800W
System-Spitzenleistung	1000W	1600W
Übergangsfrequenz	2,6kHz.	2,7kHz.
Eingangsverbindungen	2 x NL4 Speakon-kompatibel 2 x +1/4“ Klinkenbuchse	2 x NL4 Speakon-kompatibel 2 x +1/4“ Klinkenbuchse
Montageanschlüsse	35 mm Ständeraufnahme 10 M8-Punkte mit Gewinde	35 mm Ständeraufnahme 10 M8-Punkte mit Gewinde
Handgriffe	2 Tragegriffe	2 Tragegriffe
Gehäuse		
Gehäusematerial	Polypropylen Spritzguss	Polypropylen Spritzguss
Farben	Schwarz / Weiß Grau	Schwarz / Weiß
Grillmaterial und Ausführung	1,2mm Stahlblech	1,2mm Stahlblech
Abmessungen – unverpackt		
Höhe	582,7mm / 22,9“	728,5mm / 28,7“
Breite vorne	384,6mm / 15,1“	480,6mm / 18,9“
Breite hinten	384,6mm / 15,1“	480,6mm / 18,9“
Tiefe	318,6mm / 12,5“	395,6mm / 15,6“
Abmessungen – unverpackt		
Höhe	663mm / 26,1“	830mm / 32,7“
Breite vorne	435mm / 17,1“	514mm / 20,2“
Breite hinten	435mm / 17,1“	514mm / 20,2“
Tiefe	408mm / 16,1“	489mm / 19,3“
Gewicht netto	12,0kp / 26,4 Pfund	22kp / 48,4 Pfund
Gewicht brutto	15,1kp / 33,2 Pfund 8,15kp	26,8kp / 59,0 Pfund

Wharfedale Pro Gewährleistung

Auf Produkte von Wharfedale wird über einen Zeitraum von einem Jahr ab Verkaufsdatum eine Garantie auf Arbeitszeit und Materialdefekte gewährt. Im Falle einer Funktionsstörung kontaktieren Sie Ihren autorisierten Wharfedale Pro Händler oder Vertrieb bezüglich Informationen.

Es wird darauf hingewiesen, dass die Garantiebedingungen von Land zu Land unterschiedlich sein können. Informieren Sie sich bitte bei Ihrem Händler oder Vertrieb. Diese Bedingungen beeinflussen nicht Ihre gesetzlichen Ansprüche.

Vertrieb:

IAD GmbH.

International Audio Distribution
Johann- Georg- Halske- Str. 11
41 352 Korschenbroich
Deutschland
Tel.: 0049-2161-61783-0
Fax: 0049-2161-61783-50
E-Mail: info@iad-gmbh.de

Satz- und Druckfehler vorbehalten.

Übersetzung: H. Hirner, A - 3500 Krems, 170601

Wharfedale Professional

IAG House 13/14 Glebe Road Huntingdon Cambridgeshire PE29 7DL UK
www.wharfedalepro.com

Wharfedale Professional behält sich das Recht vor, Produktänderungen ohne vorherige Information vorzunehmen.
Alle Rechte liegen bei © 2015 Wharfedale Pro. Wharfedale Pro ist ein Mitglied der IAG Gruppe.