SIGMA V8

SIGMA V8

Mit der True Line Array-Technologie eignet sich unser SIGMA V8-Säulenarray perfekt für Installationen zur Schallverstärkung, bei denen eine diskrete Ästhetik, ein besonders breites Abstrahlverhalten und Schalldruck entscheidend sind. SIGMA V8 verwendet 8 Stück 3-Zoll-Vollbereichswandler für warme Tiefen und kristallklare Höhen. Die optimierte Wandleraus-richtung sorgt für minimale Anti-Aliasing-Effekte und maximale Phasenaus-richtung. Mit der ultra-breiten horizontalen Streuung der V8 und seinem kleineren Bruder V4, lassen sich diese Systeme perfekt mit den anderen Modellen der Wharfedale Pro Sigma-Serie kombinieren. Durch das dezente Gehäuse bietet sich eine Installation in Kapellen, Kirchen, Verkaufs-räumen, Restaurants oder als Delayline in Clubs an. Bei begrenztem Platzangebot kann die Sigma V8 auch horizontal verbaut werden. Das System wird mit einer robusten Schwenk- / Neigungshalterung aus Stahl ausgeliefert und ist in schwarzer oder weißer Ausführung erhältlich.

MODELL	**SIGMA V8**
Systemtyp	8 x 3" Fullrange System
Frequenzgang +/- 3db	130Hz-17KHz
Empfindlichkeit (db 1w@1m)	97dB
Impedanz	8 Ohm
Maximum SPL Peak dB	128dB
Leistung	
RMS	300W
Programm	600W
Peak	1200W
Fullrange Lautsprecher	
Größe mm / inches	8 x 75mm / 4 x 3"
Horn Abstrahlwinkel (H x V)	160° x 30°
Eingang	1 x NL4 Speakon
Gehäuse	
Gehäuse Typ	
Wandhalterung	Bügel Stahl (inclusive)
Farben	Schwarz oder weiß
Gehäusematerial	MDF 12mm
Frontgrill	Schwarz oder weiß (Stahl)
Hochständerflansch	Nicht verfügbar
Transportrollen	Nicht verfügbar
Abmessungen	
Höhe (mm)	805
Breite Front (mm)	116
Tiefe (mm)	115
Gewicht netto(kg)	5.6kg
Gewicht inkl. Verpackung (kg)	6.6kg

Ausschreibungstext

Professionelles Fullrange-Säulen
Lautsprechersystem mit 8 Stück 3"
Lautsprechern mit klarer Wiedergabe
von Sprache und Musik bei
Kompakten Maßen und hoher Leistung.
Abstrahlverhalten von 160°x 30°. Robustes
Gehäuse aus MDF mit Acryllack in
schwarz oder weiß. 2 Wandbügel aus Stahl
mit Neigung und Winkelung sind inklusive.
Robustes, durchgängiges Schutzgitter
aus Stahl.
Übertragungsbereich von
130 Hz bis 17 kHz (+/- 3 dB).
Empfindlichkeit von 97 dB
in Hauptabstrahlrichtung
@ 1W/1m, maximaler Schalldruck
128 dB. Belastbarkeit von
300 Watt RMS. Impedanz
von 8 Ohm.
Anschlüsse:
1 x NL4 Speakon
Maße (B x H x T):
116 x 805 x 115 mm
Gewicht: 5.6 kg
Typ: Wharfedale Sigma V8
Artikelnummer:
- schwarz: Sigma V8B
- weiß: Sigma V8W

Wharfedale Pro SIGMA V8
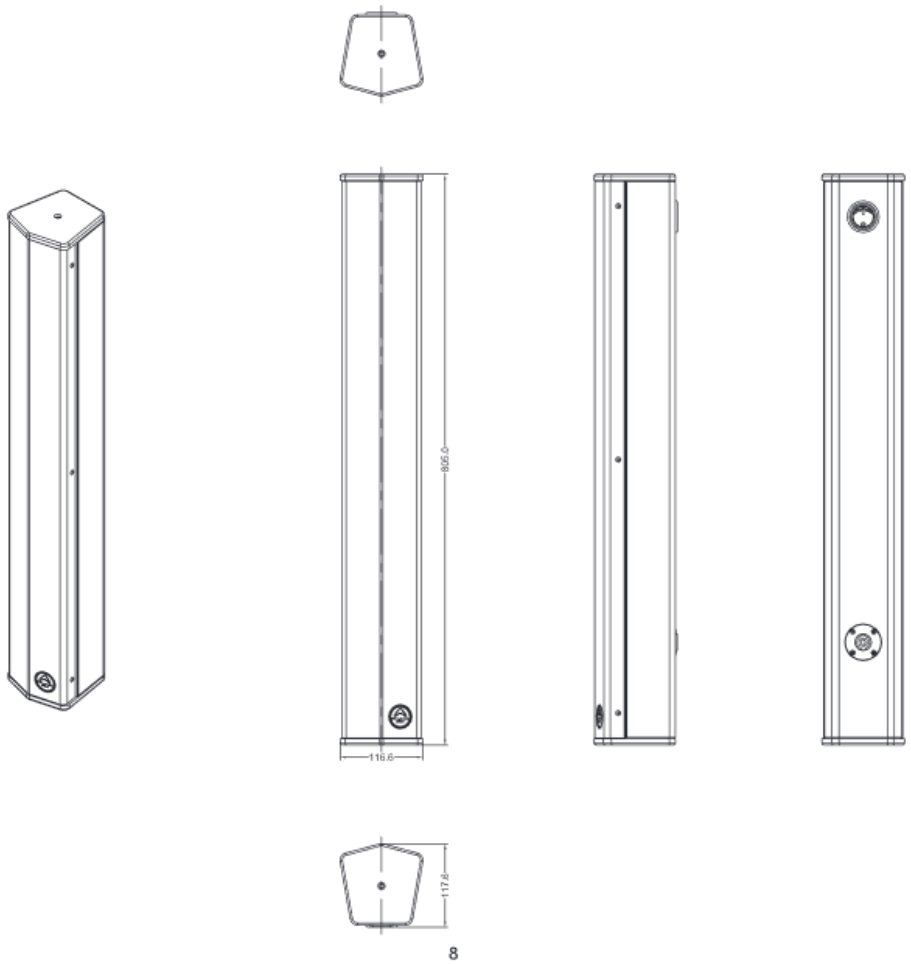
Abmessungen / technische Zeichnungen